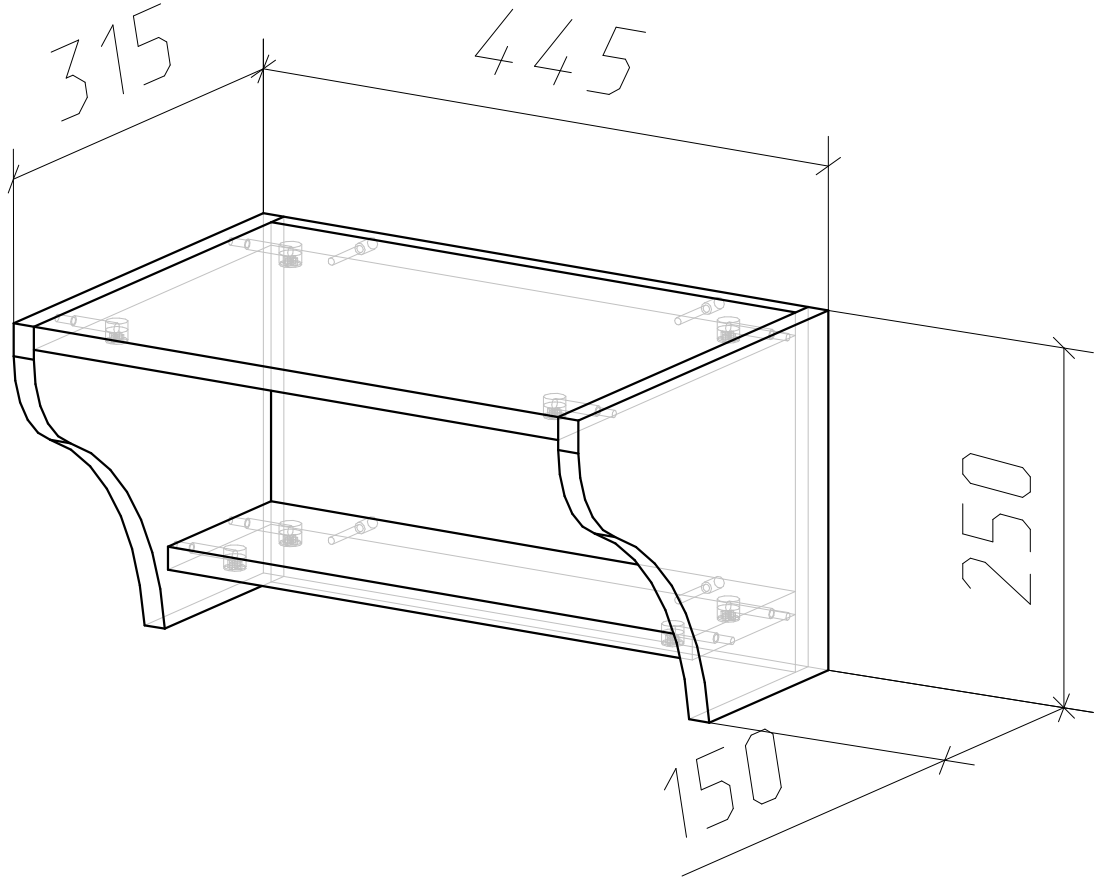
315
445
250
150

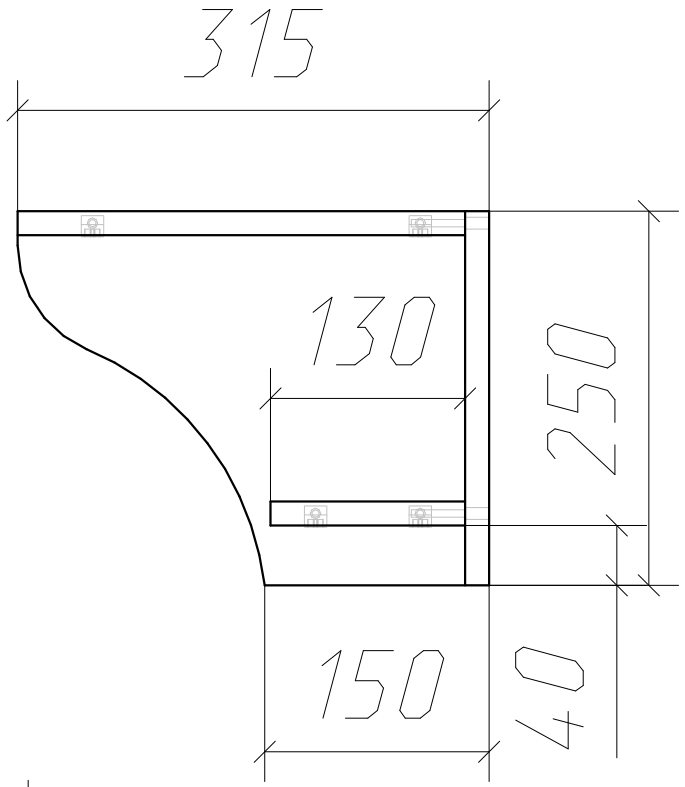
315
130
250
150
40

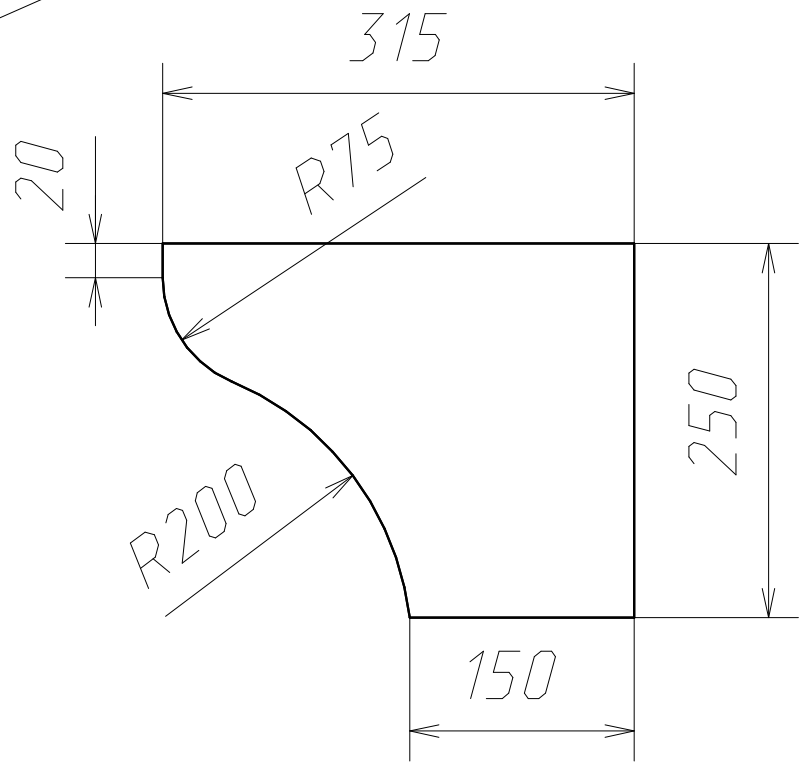
315
20
R75
250
R200
150