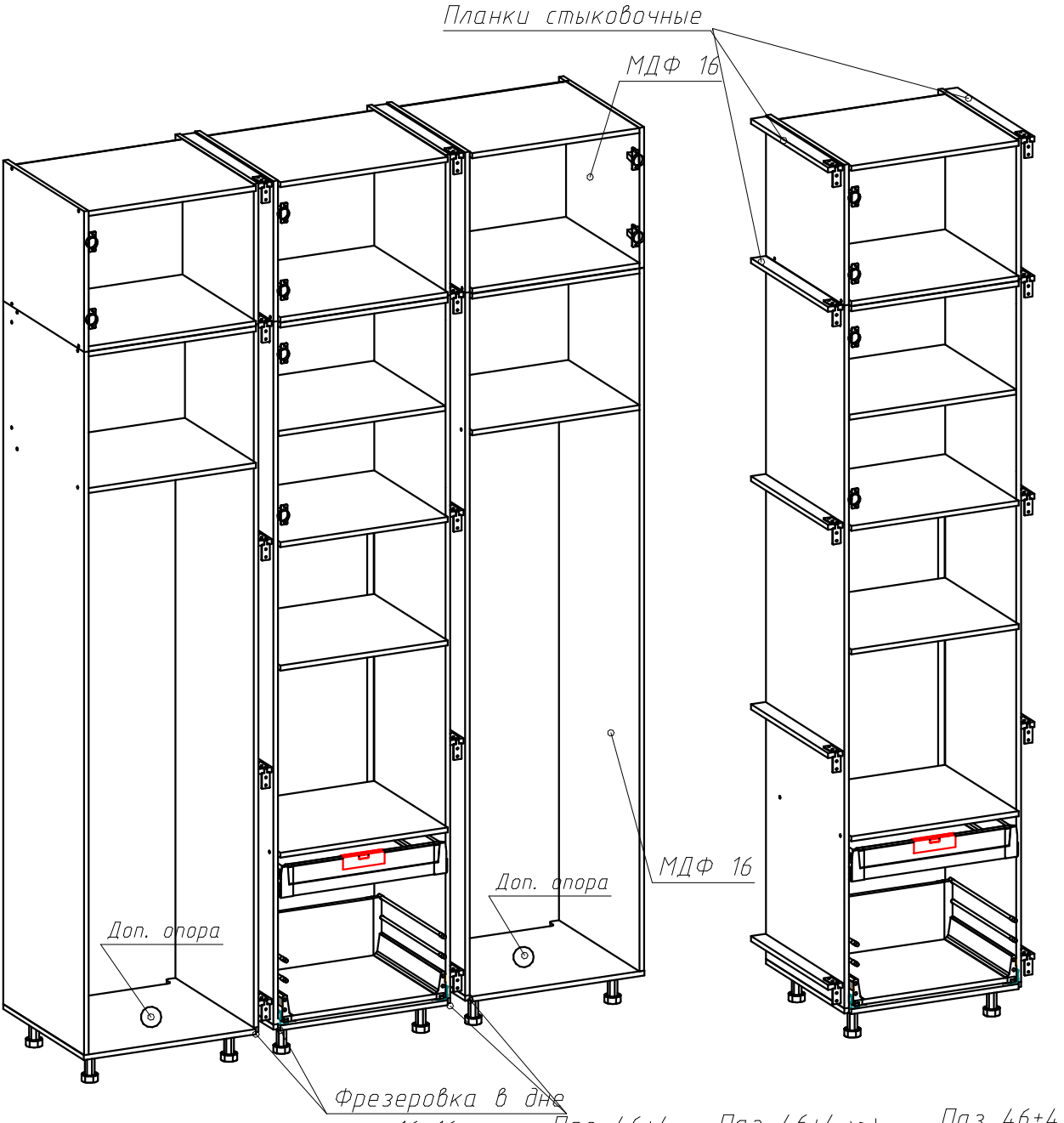
Планки стыковочные
МДФ 16
МДФ 16
Доп. опора
Доп. опора
Фрезеровка в дне
16х16 мм

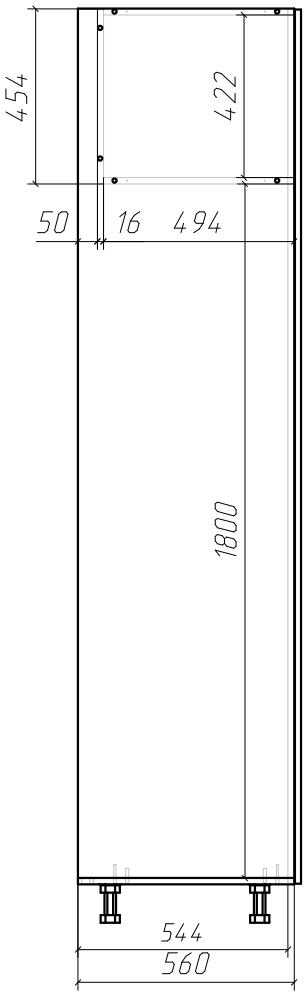
454
422
50
16
494
1800
544
560

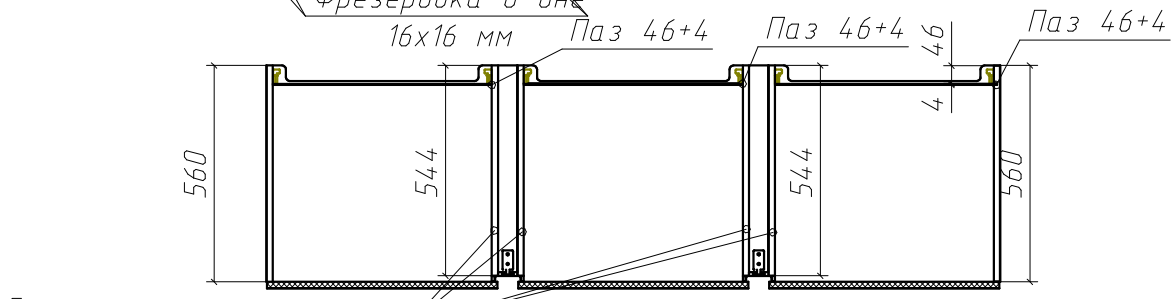
Паз 46+4
Паз 46+4
Паз 46+4
46
4
560
544
544
560

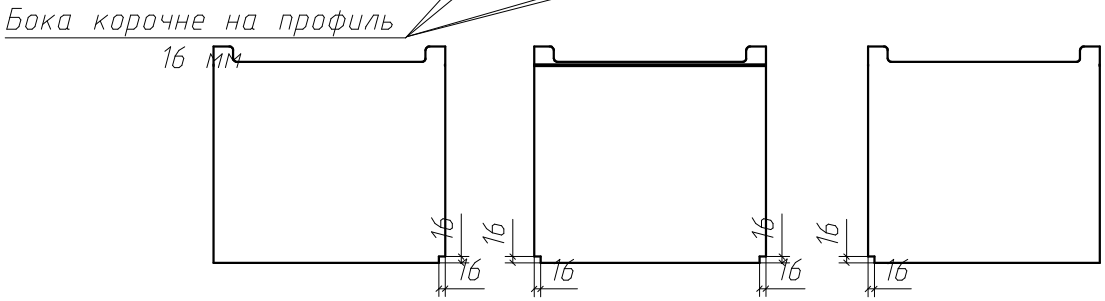
Бока корочне на профиль
16 мм
16
16
16
16
16
16
16
16