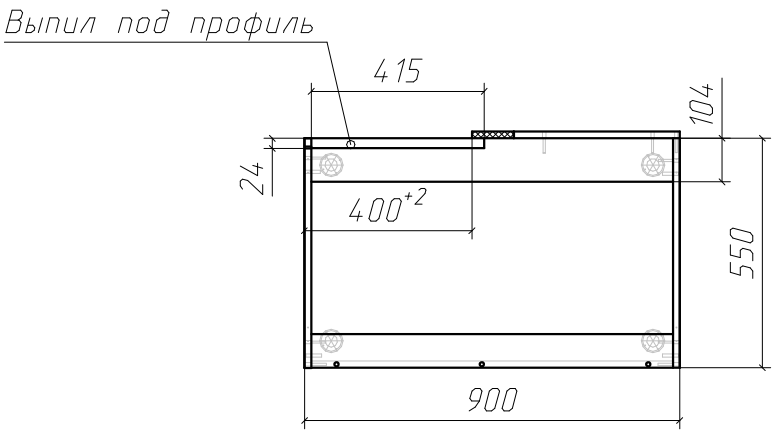
Выпил под профиль
415
104
24
400+2
550
900

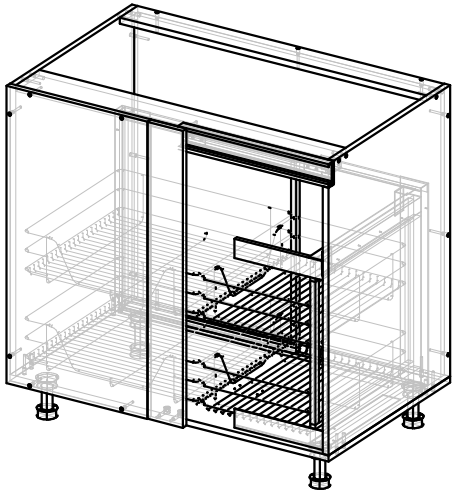

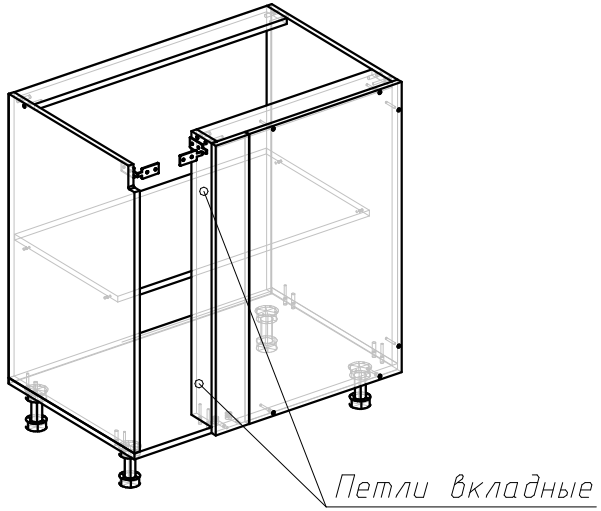
Петли вкладные

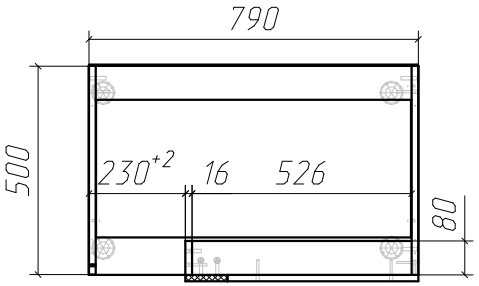
790
500
230+2
16
526
80

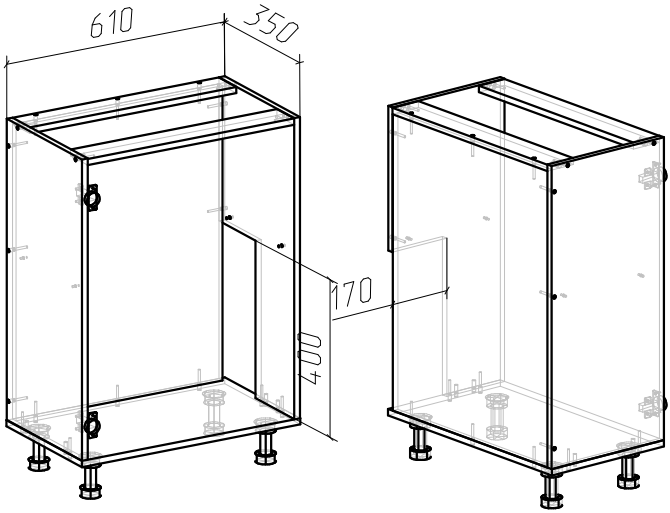
610
350
170
400

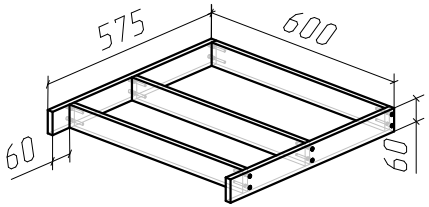
575
600
60
60