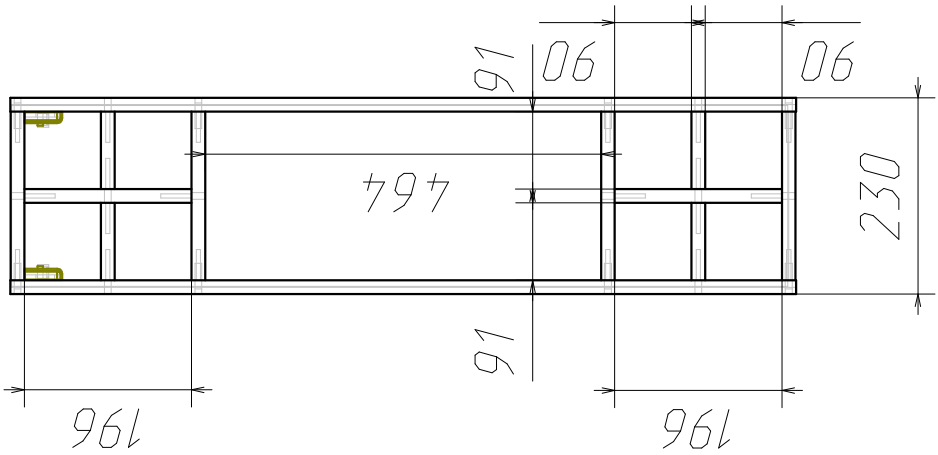
91
06
06
464
230
91
196
196

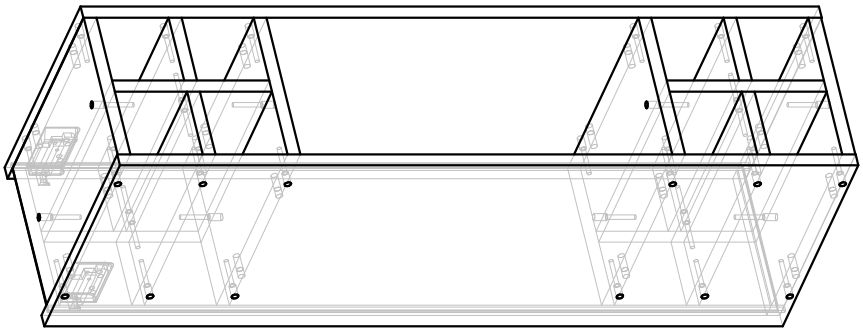

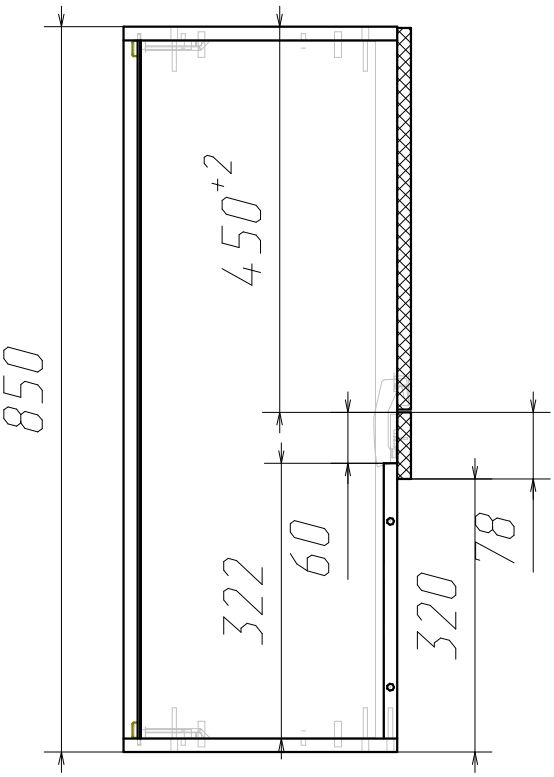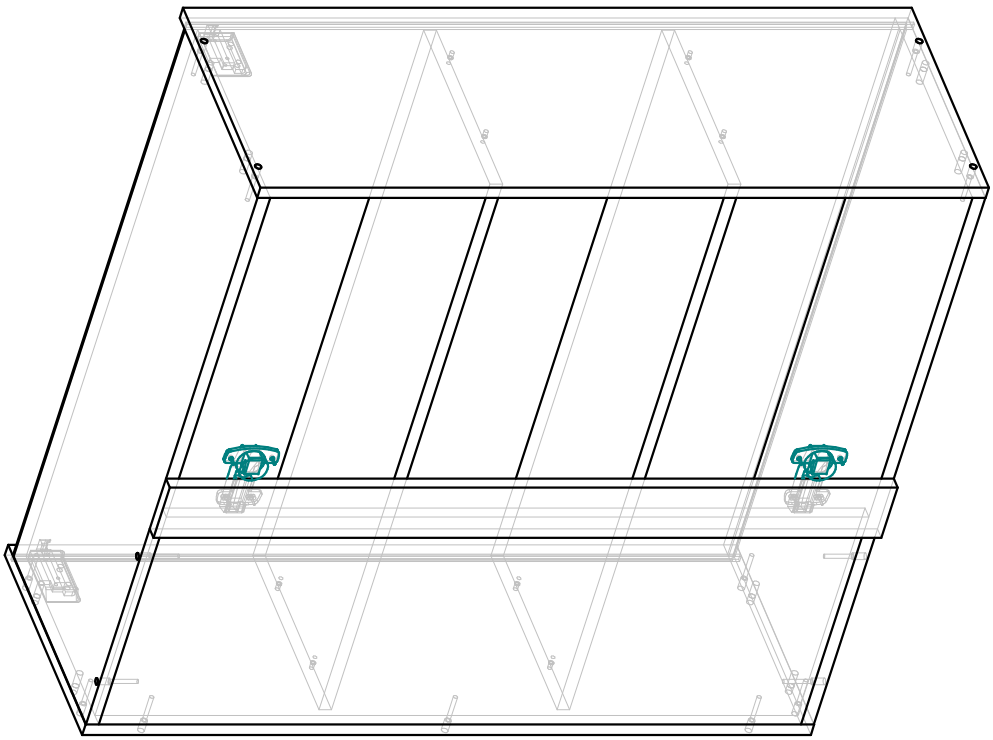
850
450+2
322
60
320
78